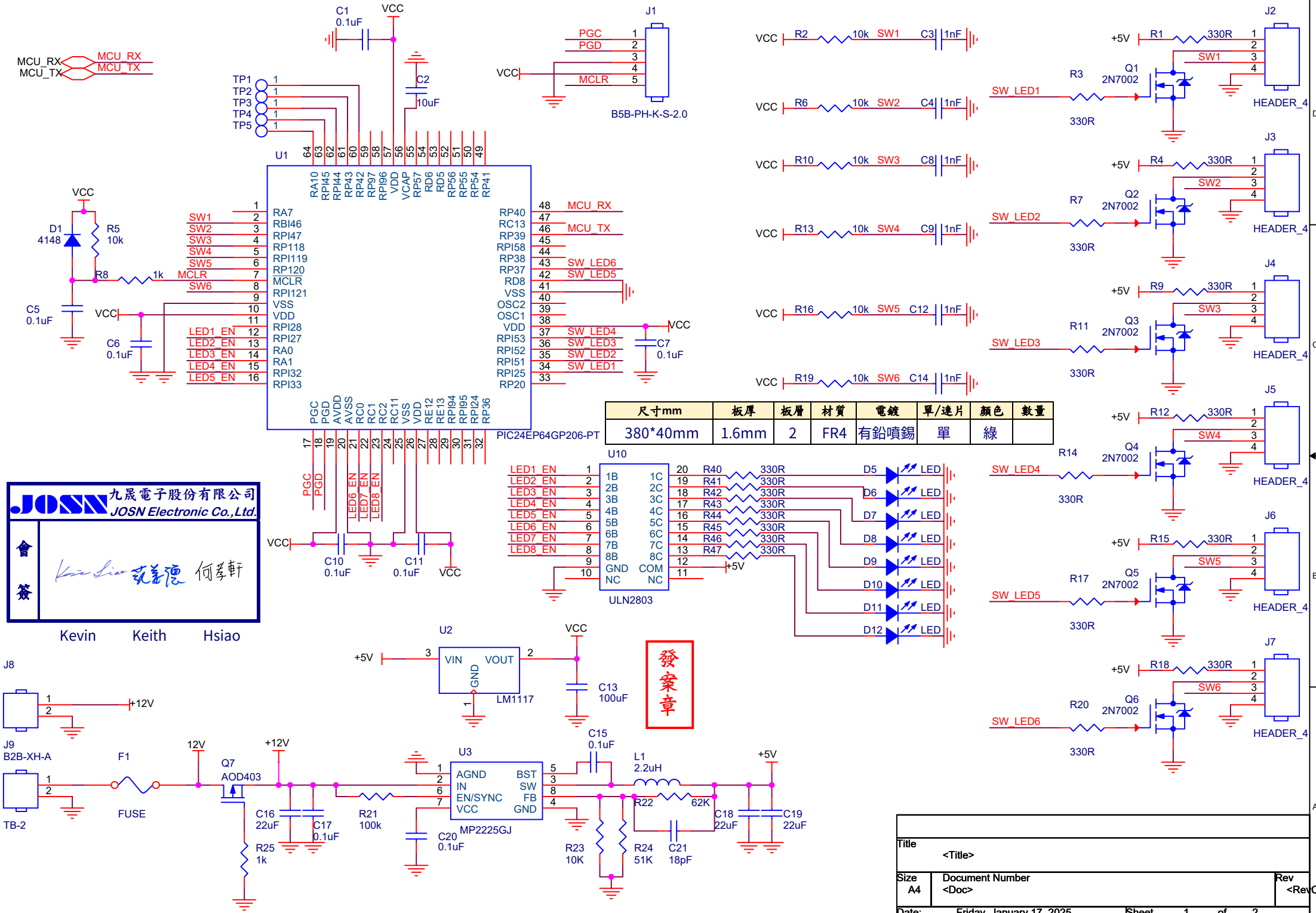

尺寸mm	板厚	板層	材質	電鍍	單/連片	顏色	數量
380*40mm	1.6mm	2	FR4	有鉛噴錫	單	綠	

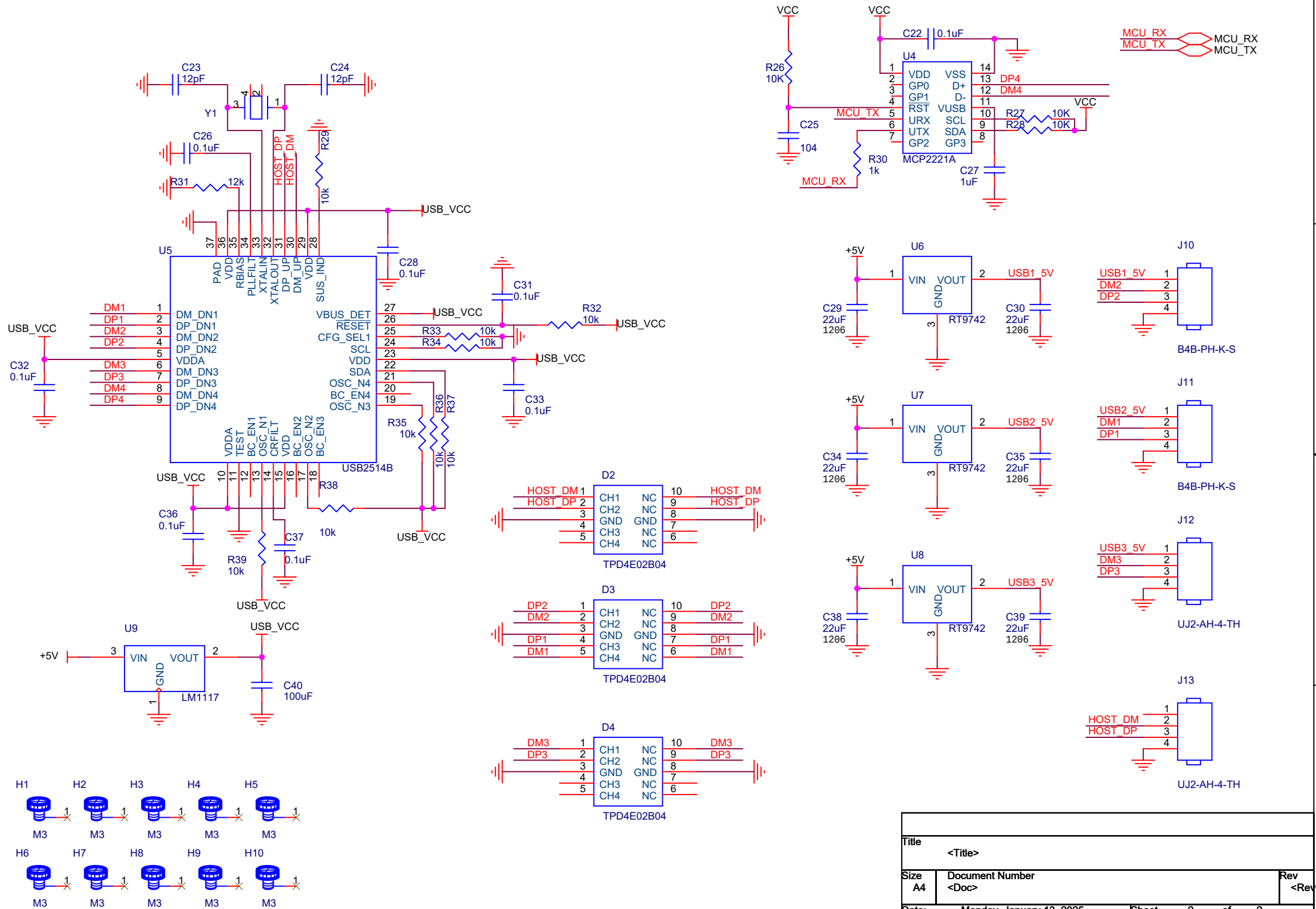

Title	<Title>	
Size A4	Document Number <Doc>	Rev <RevCo
Date: Monday, January 13, 2025	Sheet 2 of 2	

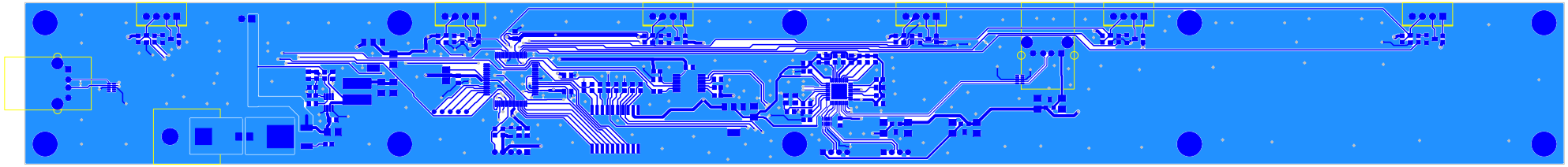

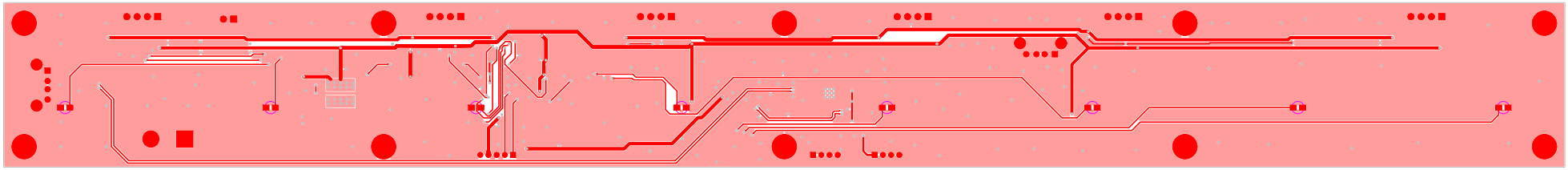

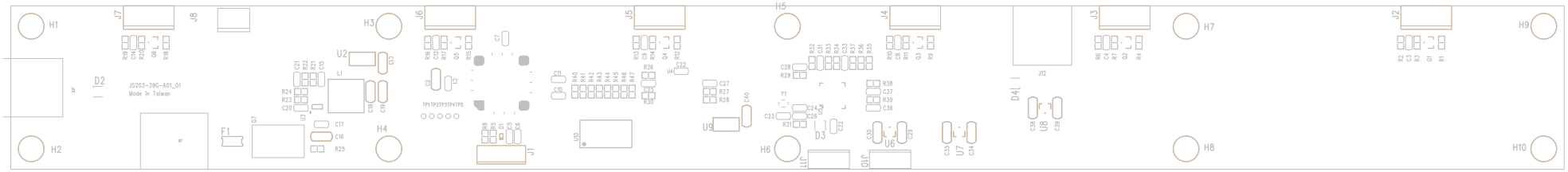
H1
H2
H3
H4
H5
H6
H7
H8
H9
H10
J7
J8
J6
J5
J4
J3
J2
J1
J11
J10
J12
D2
JS203-39G-A01_01
Made in Taiwan
U2
L1
U3
Q7
F1
C17
C16
R25
R24
R23
C20
C21
C22
R22
R21
C15
C18
C19
E13
C2
L3
C7
TP1 TP2 TP3 TP4 TP5
R20
C14
R19
C13
R18
C12
R17
Q5
R16
R15
D1
R14
R13
C10
R26
R30
R29
Q4
R12
U4
C11
C9
R40
R41
R42
R43
R44
R45
R46
R47
C27
R27
R28
U9
C40
U10
C28
R32
C31
R33
R34
C33
R37
R36
R35
R50
C41
R49
Q1
R8
C24
C26
C23
R31
C32
D3
U5
R38
C37
R39
C36
C30
U6
C29
C55
U7
C54
D4
C38
U8
C39
R6
C5
R7
Q2
R4
R2
C3
R3
Q1
R1